忘我

Xcellent

忘我桌燈

產品簡述

復古風潮帶領著我們回溯到1960年代尋找設計靈感，「忘我」以一個隨音樂起舞的女子作為發想，幾何圖騰圓裙在旋轉中飛揚。發光弧形光板上層層堆疊的圓潤菱格光紋搭配XcellentDesign特有的微曲鏡，光在燈板上傳遞，於朦朧質感中透出靈動的晶瑩剔透，雙向式轉軸可調整發光燈罩方向與角度，更顯動感與優雅，一種充滿活力的經典時尚。

產品特色

- 無燈泡的發光燈罩散發出柔和不刺眼不眩光的間接光。
- 光板雙面皆可發光，平衡空間中光差，降低眩光。
- 復古式搖桿可全段調光，供閱讀、工作、用餐、夜燈等多種情境。
- 燈罩可三維轉動，讓光打到你需要的範圍。
- 獨特的散熱設計讓LED不光衰更長壽。

規格

產品	忘我桌燈
型號	XL55-40T
光源	LED
用電量	27.5瓦
光通量	2600流明
電壓	100~240V 50/60Hz
色溫	2700K
演色性	80CRI
使用壽命	50,000+小時
調光	全段式滑桿調光
線長	黑色編織線，2米
淨重	3.3公斤

尺寸 (unit:mm)

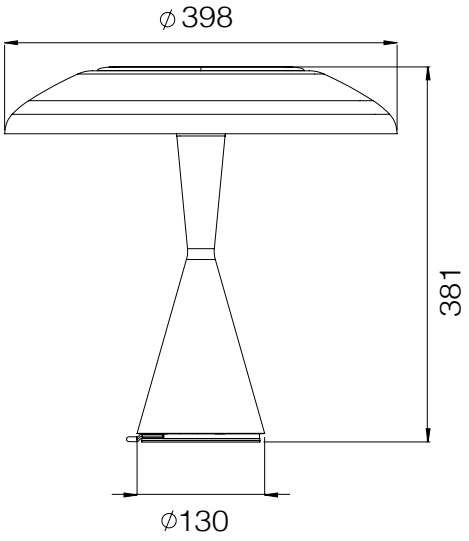

設計師

陳德勝

材質

微曲鏡PMMA光板

烤漆鑄鋁

烤漆鋼板

配色

霧金砂黑

照度

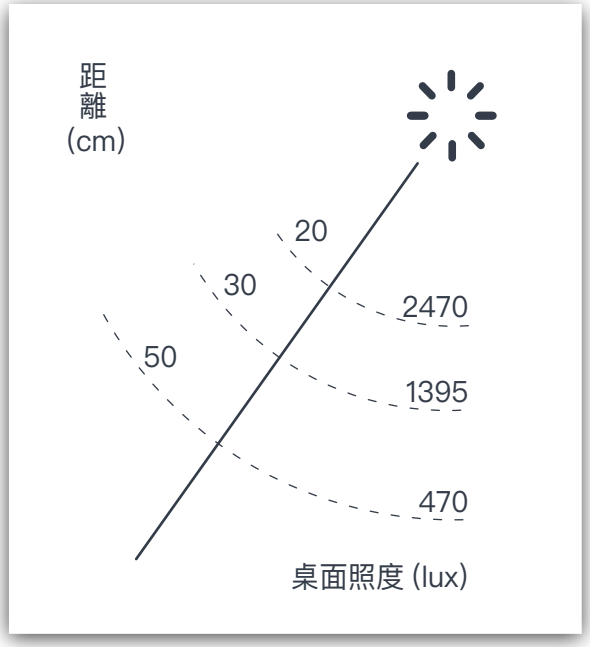

忘我桌燈

忘我
Xcellent

忘我吊燈

產品簡述

復古風潮帶領著我們回溯到1960年代尋找設計靈感，「忘我」以一個隨音樂起舞的女子作為發想，幾何圖騰圓裙在旋轉中飛揚。發光弧形光板上層層堆疊的圓潤菱格光紋搭配XcellentDesign特有的微曲鏡，光在燈板上傳遞，於朦朧質感中透出靈動的晶瑩剔透，光順著燈板弧面向下傳遞發光，光形較為集中，適用於餐桌、客廳或書房。

產品特色

- 無燈泡的發光燈罩散發出柔和不刺眼不眩光的間接光。
- 光板雙面皆可發光，平衡空間中光差，降低眩光。
- 光順著燈板弧面向下傳遞，光形較為集中，適用於餐桌、客廳與書房。
- 獨特的散熱設計讓LED不光衰更長壽。

規格

產品	忘我吊燈
型號	XL55-40P
光源	LED
用電量	24瓦
光通量	2230流明
電壓	100~240V 50/60Hz
色溫	2700K
演色性	90CRI
預估壽命	50,000+小時
頂蓋	75mm管型陽極黑
調光	可搭配110V 相位 (Triac) 或 0-10V調光器(另購)
線長	黑色編織線，2米 (可調整)
淨重	1.5公斤

尺寸 (unit:mm)

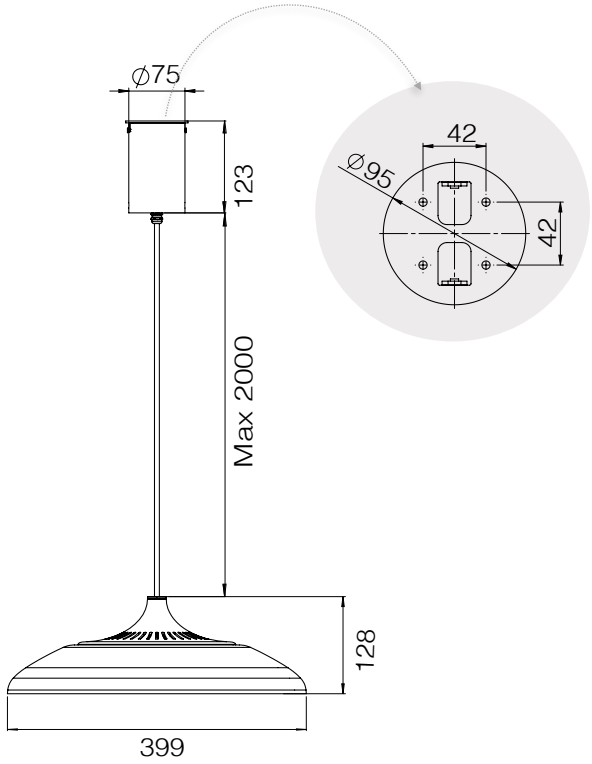

設計師

陳德勝

材質

微曲鏡PMMA光板
烤漆鑄鋁
陽極鋁

配色

霧金砂黑

照度

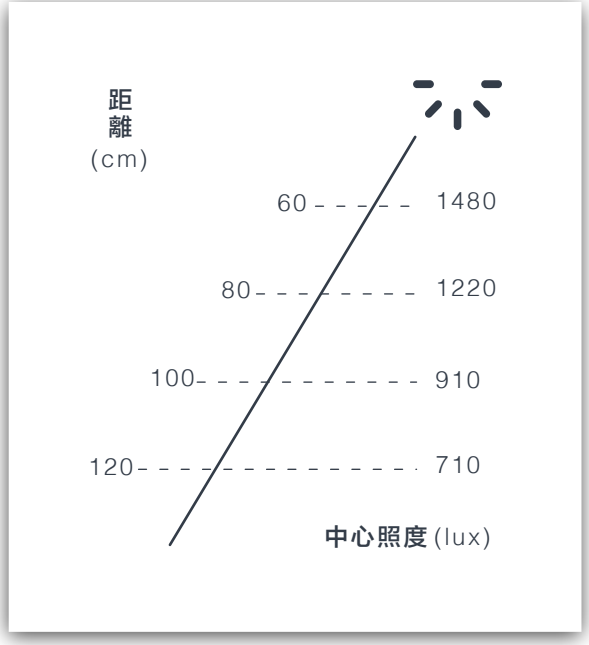

忘我吊燈

光感生活館 (展廳)
台灣新北市三重市三和路四段111-32號3樓
+886 2 8973 3151
Online Shop (TW)
www.xcellentdesign.com.tw
service@xcellentdesign.com

版本發佈日: 2023.09.25