Xcellent
喜月

喜月

設計故事

延續【光明靜好】系列轉物為心的的深遠，【東方文華】系列欲注入文畫創藝的概念。當光照亮時，我們看到了從深遠文化中萃取出純淨簡單的美。【東方文華】以畫、月、窗、景、茶、香六個文化生活中溫潤心靈的主題，描繪現代東方美學的淡雅與靜心。一抹茶香，一縷柔光，時間就這麼凝滯了，只留你我細細品味這淡靜的東方文華。

產品簡述

中國文化裡人與月之間有著深厚的情感聯繫，望月思鄉，月隱喻著家的歸屬感。喜月取喜悅之諧音，以中國字「囍」呈現相守的幸福，凸出的角如結婚頭冠，在明月下印證著彼此對家的承諾。

產品特色

- 纖薄無框絲紋般的雙面發光
- 鍛鐵剪影飾版＊在黃光下閃爍金沙光。
- 北美胡桃原木燈座，自然紋理與色澤在光影下更顯溫潤。
- 全段式調光滿足不同的環境與氛圍需求。
- 5V USB泛用供電設計，提供更多樣便利的供電選擇。
- 優雅的禮盒包裝送禮更顯質感。

▸ 鍛鐵剪影飾板可提供批量訂單客製服務

Xcellent

規格

產品	喜月｜基本款	喜月｜充電款
型號	XL28-01T-212	XL28-01T-312
光源	LED	LED
用電量	2瓦	2瓦
電壓	5V供電器(內含)	5V供電器(內含)
色溫	2800K	2800K
演色性	>80 CRI	>80 CRI
調光	全段式滾輪調光	全段式滾輪調光
充電	無	內建2600mAh鋰電池，充飽時可離線5-8小時
供電線	1.5米USB供電線	1.5米USB供電線
淨重	0.58公斤	0.63公斤

尺寸

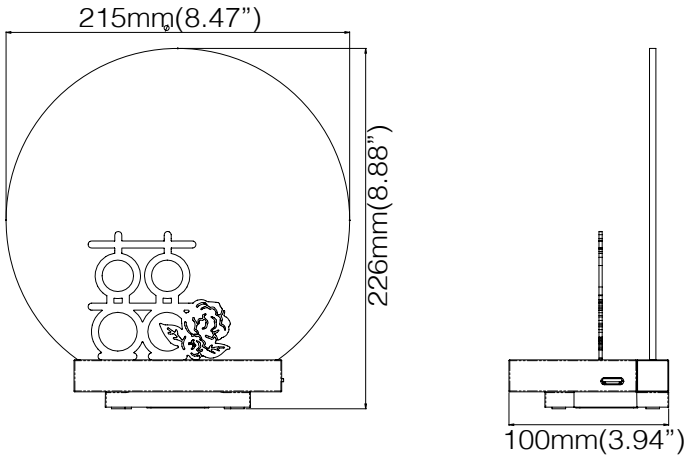

設計師

陳德勝

材質

微曲鏡PMMA光板
朱紅金砂鍛鐵
胡桃原木
陽極鋁
霧面ABS

配色

胡桃木色＋朱紅金砂

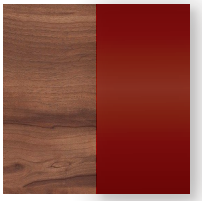

光感生活館 (展廳)
台灣新北市三重市三和路四段111-32號3樓
+886 2 8973 3151

Online Shop (TW)
www.xcellentdesign.com.tw
service@xcellentdesign.com

版本發佈日：2021.3.10